SPC

ИНСТРУКЦИЯ ПО УКЛАДКЕ НАПОЛЬНОГО ПОКРЫТИЯ SPC DOCKE TAVOLA

КОЛЛЕКЦИИ	КАПРИ, САН-РЕМО, ПОРТОФИНО	1220×180 ММ

Döcke Tavola

1. ОБЩИЕ ДАННЫЕ

Настоящая инструкция регламентирует порядок подготовки основания и укладки напольного покрытия из SPC (Stone Polymer Composite) с механической замковой системой соединения. С подробным описанием и характеристиками этого материала можно ознакомиться на сайте **www.tavola.ru**.

Укладка осуществляется плавающим способом (без жесткого крепления к основанию) при условии соблюдения температурно-влажностного режима.

Внимательно изучите настоящую инструкцию по укладке и ознакомьтесь с гарантийными обязательствами производителя.

1.1 НАЗНАЧЕНИЕ МАТЕРИАЛА

Напольное покрытие SPC Docke Tavola предназначено для укладки в жилых, коммерческих и общественных помещениях с нормальной и повышенной нагрузкой.

1.2 ТРАНСПОРТИРОВКА И ХРАНЕНИЕ

Транспортировка и хранение материала должны осуществляться только в фирменной упаковке производителя на ровной горизонтальной поверхности. Устанавливать упаковки вертикально (на торец) запрещено.

Хранение допускается только в крытых помещениях с относительной влажностью воздуха не более 70%.

Перед укладкой материала его необходимо выдержать в течение 24 часов в том помещении, где будет производиться укладка. Если напольное покрытие хранилось при температуре ниже -5°C, то акклиматизация должна составлять 48 часов. Материал при этом должен храниться горизонтально в стопках высотой не более 5 коробок при температуре от +15°C до +28°C, относительной влажности в пределах 40–65% и на расстоянии не менее 1 м от обогревательных приборов.

1.3 ТРЕБОВАНИЯ К ОСНОВАНИЮ

Основание должно быть:

- **Ровным:** допустимые перепады не более 2 мм на 2 метра длины. Проверяется двухметровым правилом.
- **Прочным и монолитным:** не допускается отслоение, крошение или деформация основания.
- **Чистым:** основание должно быть тщательно очищено от пыли, мусора, масляных пятен и любых веществ, которые могут препятствовать адгезии или повредить подложку.
- **Сухим:** остаточная влажность цементной стяжки — не более 2,5% CM%, ангидридной — не более 0,5% CM%.

Запрещено укладывать материал на ковровые покрытия, напольные покрытия с плавающим типом укладки, фанеру и деревянные полы, уложенные непосредственно на бетон.

1.4 СОВМЕСТИМОСТЬ С ТЕПЛЫМИ ПОЛАМИ

Напольное покрытие допускается укладывать на систему теплых полов, находящихся в стяжке.

Температура нагрева пола не должна превышать 28°C. Рекомендуется использовать встроенный датчик температуры.

Перед укладкой материала необходима эксплуатация полов на полной мощности, чтобы вытеснить остаточную влагу из основания.

За 24 часа до начала, на время укладки и на 24 часа после укладки теплые полы необходимо отключить.

Через 24 часа после укладки систему теплых полов нужно нагревать постепенно — по 2 градуса за сутки.

Укладка с ИК-полами запрещена.

2. НЕОБХОДИМЫЕ ИНСТРУМЕНТЫ

Необходимые инструменты для укладки напольного покрытия Döcke Tavola.

Рис. 1.1 Карандаш

Рис. 1.2 Рулетка

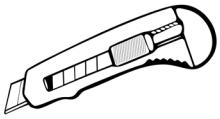

Рис. 1.3 Строительный нож

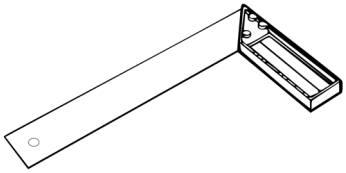

Рис. 1.4 Угольник

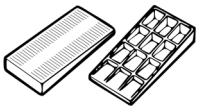

Рис. 1.5 Ограничительные клинья

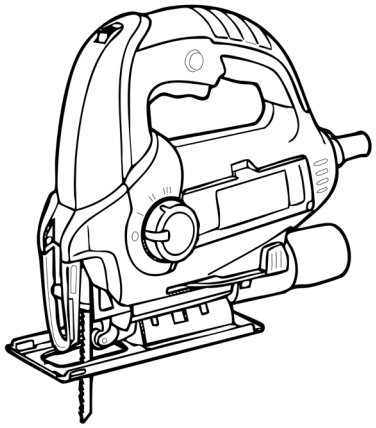

Рис. 1.6 Электрический лобзик

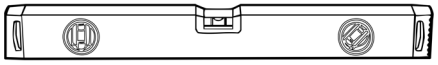

Рис. 1.7 Строительный уровень

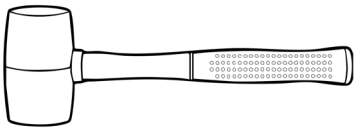

Рис. 1.8 Резиновый молоток

3. УКЛАДКА НАПОЛЬНОГО ПОКРЫТИЯ

3.1 ОБЩИЕ ТРЕБОВАНИЯ К УКЛАДКЕ

Укладка должна осуществляться на специализированную подложку толщиной от 1 до 1,5 мм и устойчивостью к сжатию не менее 200 кПа. Под подложку рекомендуется уложить пароизоляционную плёнку толщиной не менее 0,2 мм.

При укладке материала необходимо соблюдать температурный зазор от 6 до 10 мм между досками и стенами по периметру помещения, другими напольными покрытиями, колоннами, трубами и другими зафиксированными конструкциями.

Избегайте размещения фрагментов досок короче 30 см в начале или конце рядов. Ширина доски последнего ряда должна быть не менее 50 мм (отрегулируйте ширину первого ряда). В узких коридорах рекомендуется укладывать доски длинной стороной параллельно длинной стороне помещения.

Для достижения наибольшего эстетического результата рекомендуется перемешать доски из разных упаковок (3–4) и разложить их без стыка замков, чтобы определить понравившееся сочетание рисунка досок.

При выборе направления укладки стоит учитывать направление источника света. Рекомендуется укладывать доски перпендикулярно окну (по направлению света) для минимизации видимости стыков. В узких помещениях укладку можно производить вдоль длинной стены для зрительного расширения пространства. При диагональной укладке источник света можно не учитывать.

При стыковке с другими напольными покрытиями, укладке материала в помещениях с разными температурами эксплуатации или в помещениях длиной более 10 м необходимо использовать пороги или стыковочные профили, оставляя температурный зазор 6-10 мм.

При установке тяжелой мебели (кухонный гарнитур, шкаф-купе и тд) необходимо вырезать отверстия под ножки или основание мебелт с учетом температурных зазоров 6-10 мм.

Важное правило укладки напольного покрытия:

1 помещение = 1 партия

3.2 ПОДГОТОВКА МАТЕРИАЛА К УКЛАДКЕ

Перед началом укладки проверьте все доски на отсутствие дефектов и повреждений, целостность замков.

Проверьте степень глянца материала из разных коробок.

3.3 ПАЛУБНАЯ УКЛАДКА ПЕРВОГО РЯДА

Перед укладкой первого ряда измеряйте длину стены, вдоль которой производится укладка и посчитайте длину последней доски ряда. Если длина последней доски ряда получается меньше 30 см, то необходимо подрезать первую доску и сместить ряд для увеличения длины последней доски.

Прямые резы материала необходимо осуществлять при помощи строительного ножа со сменными лезвиями. Для этого проведите рез по лицевой стороне доски, а затем согните её по резу (рис. 2). Фигурные резы необходимо делать при помощи ручного или электрического лобзика.

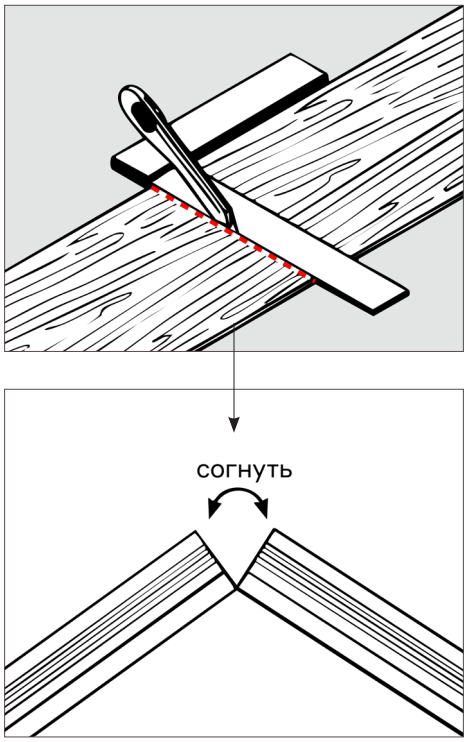

Рис. 2 Подрезка доски при помощи строительного ножа

Уложите первую доску в углу комнаты с таким расположением замков, как показано на рис. 3. Задайте температурный зазор величиной от 6 до 10 мм между доской и стеной при помощи ограничительных клиньев.

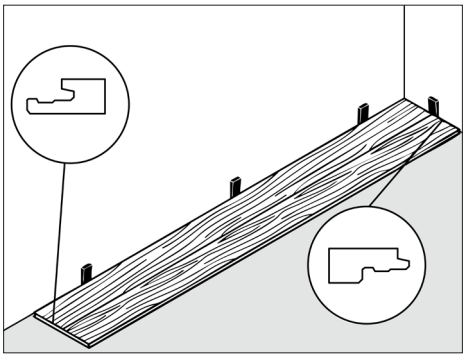

Рис. 3 Укладка первой доски

Уложите все доски первого ряда. Каждая последующая доска должна быть соединена с предыдущей при помощи торцевого замка (рис. 4).

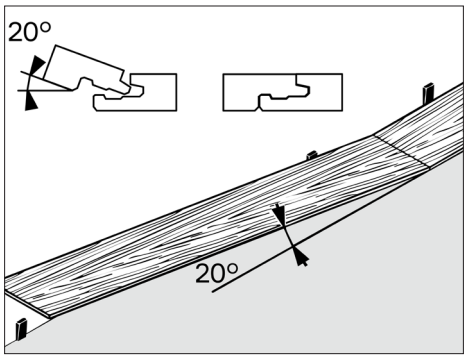

Рис. 4 Укладка следующих досок первого ряда

Последнюю доску первого ряда необходимо подрезать согласно оставшемуся расстоянию минус температурный зазор 6–10 мм и уложить аналогично предыдущим (рис. 5).

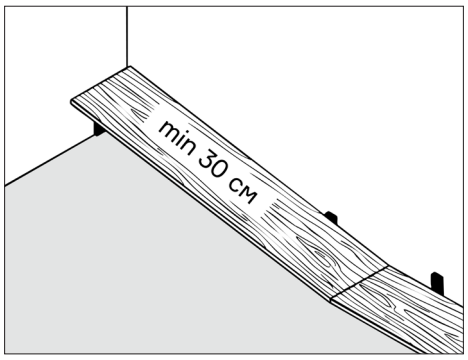

Рис. 5 Укладка последней доски ряда

3.4 ПАЛУБНАЯ УКЛАДКА ПОСЛЕДУЮЩИХ РЯДОВ

Доски второго ряда необходимо уложить так, чтобы торцевые швы были смещены по отношению к торцевым швам первого ряда. Рекомендуется использовать схему со смещением на 1/3 длины доски для достижения равномерного распределения нагрузки и эстетичного вида. В качестве первой доски второго ряда можно использовать оставшуюся часть последней доски первого ряда, если её длина больше 30 см.

Уложите все доски второго ряда, соединяя их между собой при помощи торцевых замков и не соединяя с досками первого ряда. Соедините собранный второй ряд досок с первым, приподняв его на 20° и защёлкнув в продольные замки аналогично тому как соединяются доски при помощи торцевых замков (рис. 6).

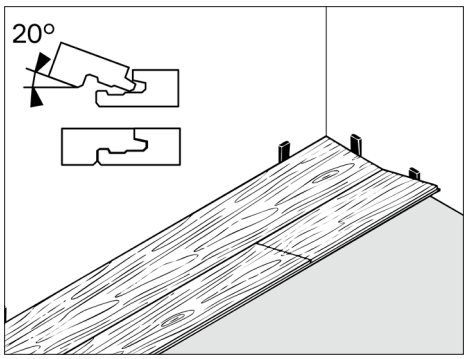

Рис. 6 Сборка второго ряда

Аккуратно подбейте каждую доску второго ряда при помощи резинового молотка и обрезка доски (рис. 7).

Последующие ряды собираются аналогично второму с обязательным смещением торцевых швов.

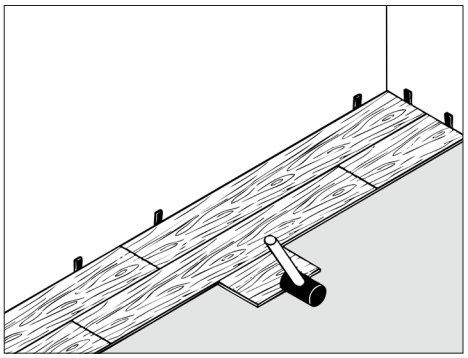

Рис. 7 Подбивка досок второго ряда

3.5 ПАЛУБНАЯ УКЛАДКА ПОСЛЕДНЕГО РЯДА

При укладке последнего ряда часто необходима продольная подрезка материала. Для правильной подрезки уложите доску вторым рядом на предпоследний ряд уложенных досок так, чтобы она совпадала по ширине с нижележащей доской. Затем положите ещё одну доску третьим рядом и уприте её в стену без подкладывания клиньев. Отчертите на доске второго ряда линию подрезки, которая пройдёт по краю доски третьего ряда (рис. 8).

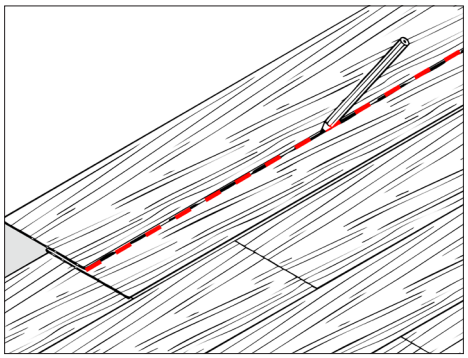

Рис. 8 Подрезка досок последнего ряда

3.6 УКЛАДКА В ДВЕРНОМ ПРОЁМЕ

При укладке материла в дверных проёмах необходимо устанавливать дверные коробки на уложенное напольное покрытие. В случае, если двери уже установлены, рекомендуется подпилить дверную коробку снизу, приложив обрезок доски напольного покрытия и отчертив линию по толщине доски (рис. 9).

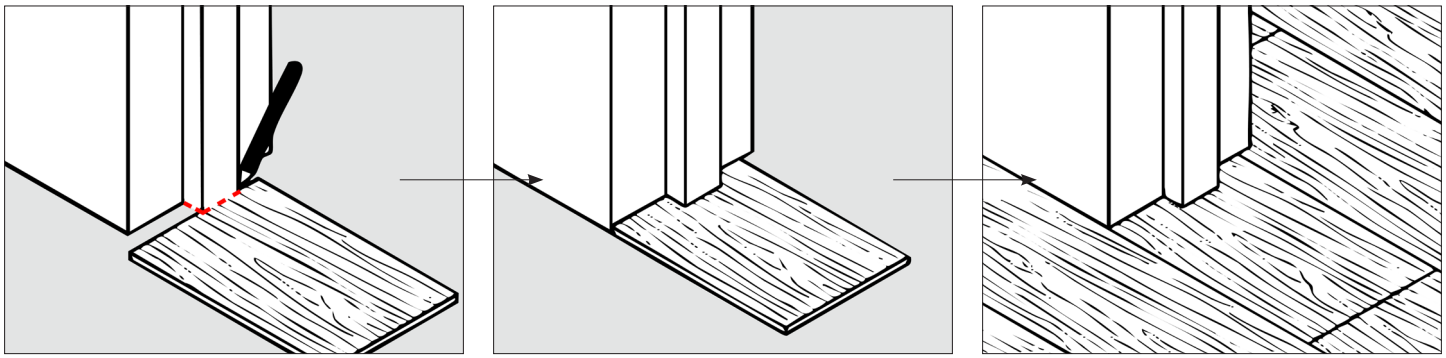

Рис. 9 Укладка материала в дверных проёмах

3.7 ОБХОД ТРУБ

Для обхода трубы сначала измеряйте её диаметр. Затем разметьте и проделайте отверстие в доске напольного покрытия при помощи лобзика или дрели со специальным сверлом-коронкой для ПВХ покрытий. Диаметр отверстия должен быть больше диаметра трубы на 12 мм (температурный зазор). Распилите доску по отверстию на 2 части. Промажьте торцы обоих частей клеем для ПВХ покрытий и уложите вокруг трубы, оставив равномерный зазор в 6 мм по всей окружности (рис. 10).

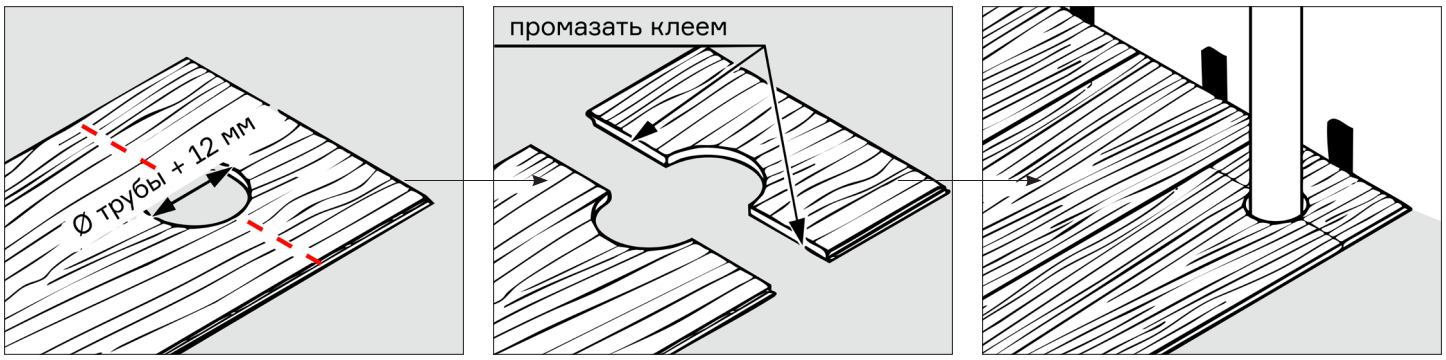

Рис. 10 Обход трубы

3.8 ОСОБЕННОСТИ ДИАГОНАЛЬНОЙ УКЛАДКИ НАПОЛЬНОГО ПОКРЫТИЯ

При диагональной укладке напольного покрытия сначала необходимо провести диагональ по полу и укладывать ряды перпендикулярно этой диагонали (рис. 11).

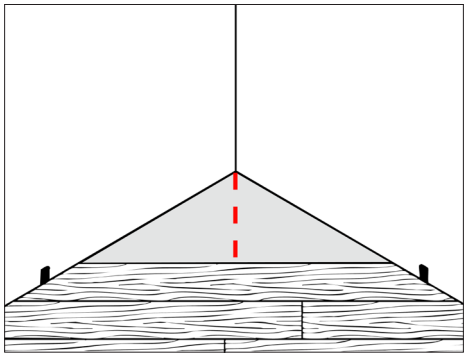

Рис. 11 Диагональная укладка напольного покрытия

3.9 ФИНИШНЫЕ РАБОТЫ

По окончании укладки напольного покрытия выньте все клинья и закройте температурные зазоры между покрытием и стеной при помощи плинтуса.

3.10 ТРЕБОВАНИЯ К ЭКСПЛУАТАЦИИ НАПОЛЬНОГО ПОКРЫТИЯ

ЗАПРЕЩАЕТСЯ

- **Запрещается** волочение предметов с острыми углами и рёбрами, а также перетаскивание мебели без использования фетровых подкладок.
- **Запрещается** работа на напольном покрытии с использованием инструментов способных повредить покрытие.
- **Запрещается** использование абразивных чистящих средств, а также средств, имеющих в своём составе хлор, ацетон и другие агрессивные вещества.